向先	落合刃物工業㈱殿	用途	ヘッジトリマ

純正部品表

PARTS LIST

三菱メイキエンジン

TL201VD-702

2005年 11月

三菱重工業株式会社

INDEX

Page No.	No.	Parts No.
1	1	KB12010BA
1	2	KB12013AA
1	3	S110X60X010
1	4	FR64230
1	5	KW21005AA
1	6	KU40003AA
1	7	KU12028AA
1	8	KH30030BB
1	9	KU12041AA
1	10	KW56056AA
1	11	KW56251AA
2	1	KC13019AA
2	2	KW32010AA
2	3	B121C05X016
2	4	B151B05X040
2	5	KH40088AA
2	6	KU33005AA
2	7	H071D05X016K
3	1	KD01019AA
3	2	KP13020AA
3	3	KP51007AA
3	4	KP22001AA
3	5	FR67131
3	6	FR67153
3	7	ZZ70028C
4	1	KE11034AB
4	2	KE04038AA
4	3	KE42034AA
4	4	KE90001BA
4	5	FR64569A
4	6	KE41013AA
4	7	KE90106BA
5	1	KK01006AA
5	2	KW34042AA
5	3	KW39050CA
5	4	FR64960A
5	5	KK22064AA
5	6	KK22016AA002
5	7	KK21009AA002
5	8	KK22007AA003
5	9	KK23002AA005
5	10	KK22007AA005
5	11	FR66652XX027
5	12	FR66652XX029
6	13	KK22007AA006
6	14	KK22007AA007

Page No.	No.	Parts No
6	15	KK21017AA013
6	16	KK21028AA006
6	17	KK22007AA012
6	18	KK21017AA005
6	19	KK21028AA009
6	20	KK21030AA010
6	21	KK21017AA002
6	22	FR66652XX032
6	23	KK21024AA022
6	24	KK21017AA021
7	25	KK22023AA014
7	26	KK21024AA014
7	27	KK22007AA019
7	28	KK22004EA024
7	29	KK21017AA027
7	30	KK22008AA016
7	31	KK90029AA
7	32	FR66672
8	1	KA10038AA
8	2	KA90064AA
8	3	H081D05X050
8	4	KA40045AA
8	5	KA02021BA
8	6	H071D05X012K
8	7	N611K05
9	1	KM70035AA
9	2	KM01071AA
9	3	FR67566
9	4	KM21026AA
9	5	KU12018BA
10	1	KN60024CA
10	2	H081D05X016
10	3	FR66796
10	4	FR66797
10	5	KU34003AA
10	6	KT01045BA
10	7	KT12006BA
10	8	KU80021AA
10	9	KU34002AA
10	10	KT14004AA
11	1	KS20108AA
11	2	KS20108AA001
11	3	KS20108AA002
11	4	FR67166XX003
11	5	KS20055AA004
11	6	KS20108AA006

INDEX

Page No.	No.	Parts No.
11	7	KS20088AA012
11	8	KU12043AA
11	9	KW56213AA
11	10	KW52249AA
12	1	KF01065DB
12	2	KF05023BA
12	3	KF90155AA
12	4	KF09038AA
12	5	KF90062AB
12	6	KF21012AA
12	7	KF90154AA
12	8	FR66754
12	9	KF70001CA
12	10	KF40004AA
12	11	KF01063AA006
12	12	FR67142XX004
13	13	KF90104AA
13	14	FR64572
13	15	KF70031GA
13	16	KU12008AA
13	17	KF80002AA
13	18	KF50016AA
13	19	FR64572
13	20	H071D05X016K
14	1	KN13001AA
14	2	FA21533D
14	3	FR53718A

Page No.	No.	Parts No

クランクケースシステム

1. CRANKCASE SYSTEM

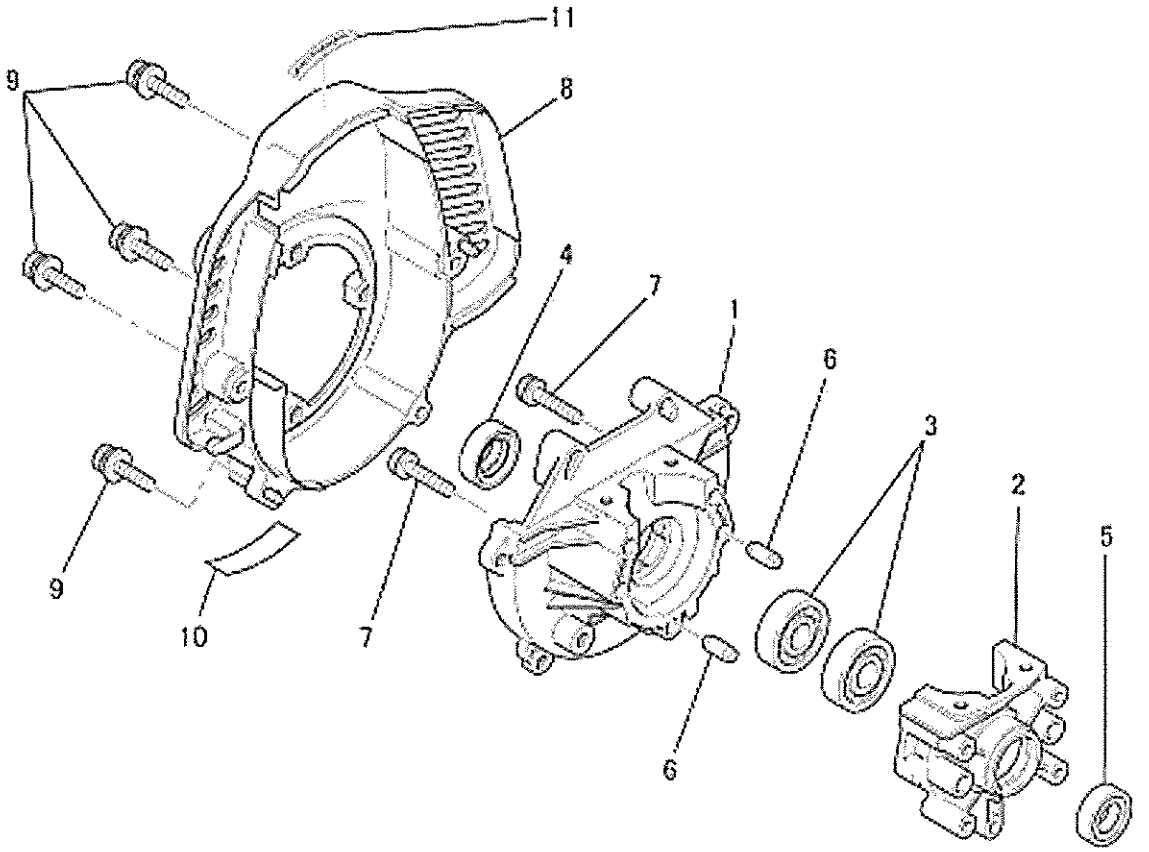

見出番号 No.	部品番号 Parts No.	部品名称 Parts Namo	個 数 No.Req'd	備 考 Remarks	Serial No.(From~To) Serial No.(From~To)
1	KB12010BA	ドライブケース CASE, DRIVE	1		
2	KB12013AA	スタータケース OASE, STARTER	1		
3	S110X60X010	ボールベアリング BEARING, BALL	2		
4	FR64230	オイルシール OIL SEAL	1		
5	KW21005AA	オイルシール OIL SEAL	1		
6	KU40003AA	ダウエルピン PIN, DOWEL	2		
7	KU12028AA	スクリュ SOREW&WASHER	3		
8	KH30030BB	ファンケース OASE, FAN	1		
9	KU12041AA	ボルト BOLT&WASHER	4		
10	KW56056AA	ラベル LABEL	1		
11	KW56251AA	エミッションラベル LABEL, EMISSION	1		

シリンダ、トップカバーシステム

2. CYLINDER, TOP COVER SYSTEM

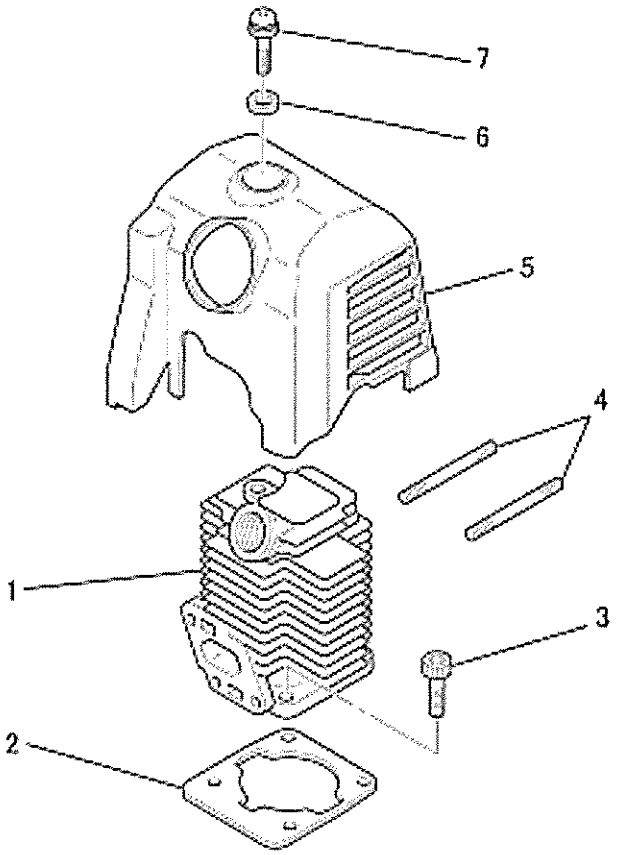

見出番号 No.	部品番号 Parts No.	部品名称 Parts Name	個数 No. Req'd	備考 Remarks	Serial No. (From～To) Serial No. (From～To)
1	KC13019AA	シリンダ CYLINDER	1		
2	KW32010AA	シリンダ ガスケット GASKET, CYLINDER	1		
3	B121C05X016	ボルト BOLT, SCH	4		
4	B151B05X040	スタッドボルト BOLT, STUD	2		
5	KH40088AA	トップカバー COVER, TOP	1		
6	KU33005AA	ワッシャ WASHER	1		
7	H071D05X016K	スクリュ SCREW&WASHER	1		

クラッチシステム

8. CLUTCH SYSTEM

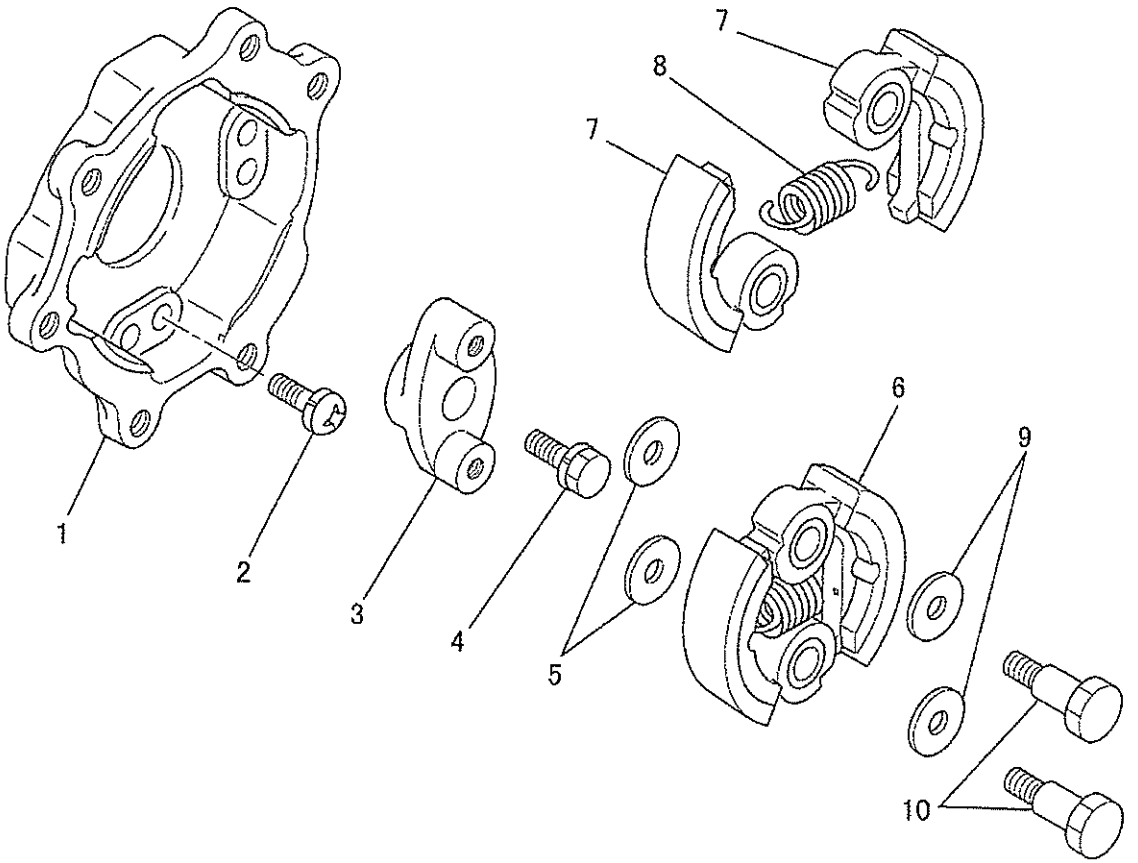

見出番号 No.	部品番号 Parts No.	部品名称 Parts Name	個数 No. Req'd	備考 Remarks	Serial No. (From～To) Serial No. (From～To)
1	KN60024CA	ﾌﾟﾛﾊﾞｲﾃｯﾄﾞﾊﾟｰﾂ PROVIDED PARTS	1		
2	H081D05X016	ｽｸﾘｭ SCREW&WASHER	4		
3	FR66796	ｸﾗｯﾁﾎﾙﾀﾞ HOLDER, CLUTCH	1		
4	FR66797	ﾎﾞﾙﾄ BOLT&WASHER	1		
5	KU34003AA	ﾜｯｼｬ WASHER	2		
6	KT01045BA	ｸﾗｯﾁ ｱｾﾝﾌﾞﾘ CLUTCH ASSY	1		
7	KT12006BA	ｸﾗｯﾁｼｭｰ SHOE, CLUTCH	2		
8	KU80021AA	ｽﾌﾟﾘﾝｸﾞ SPRING	1		
9	KU34002AA	ﾜｯｼｬ WASHER	2		
10	KT14004AA	ｸﾗｯﾁﾎﾞﾙﾄ BOLT, CLUTCH	2		

フライホイールマグネトシステム

4. FLYWHEEL MAGNETO SYSTEM

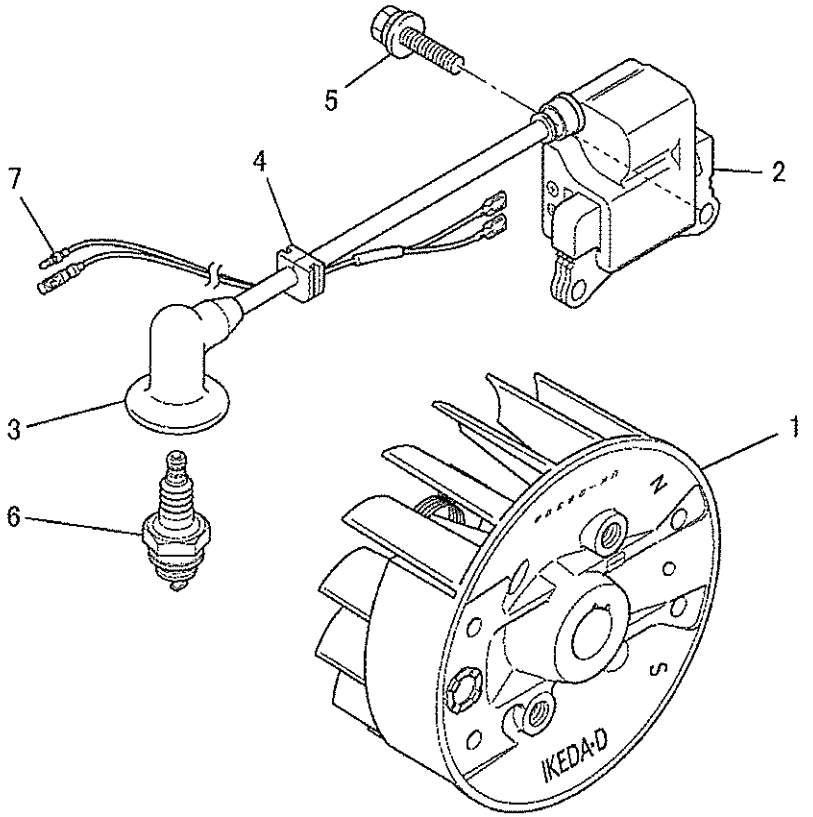

見出番号 No.	部品番号 Parts No.	部品名称 Parts Name	個数 No. Req'd	備考 Remarks	Serial No. (From～To) Serial No. (From～To)
1	KE11034AB	ロータ ROTOR	1		
2	KE04038AA	イグニッションコイル COIL, IGNITION	1		
3	KE42034AA	プラグキャップ CAP, PLUG	1		
4	KE90001BA	グロメット GROMMET	1		
5	FR64569A	ボルト BOLT&WASHER	2		
6	KE41013AA	スパークプラグ PLUG, SPARK	1		
7	KE90106BA	リードワイヤ WIRE, LEAD	1		

キャブレタシステム

5. CARBURETOR SYSTEM

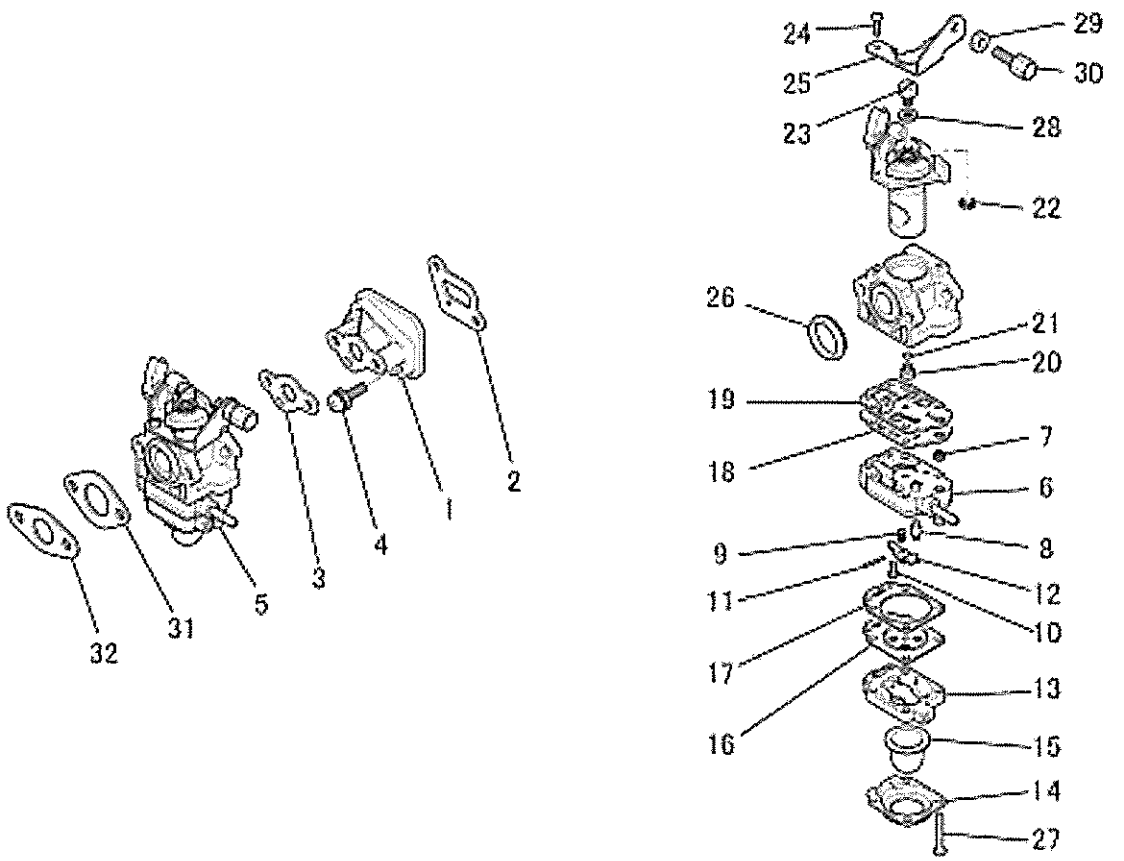

見出番号 No.	部品番号 Parts No.	部品名称 Parts Name	個数 No.Req'd	備考 Remarks	Serial No.(From～To) Serial No.(From～To)
1	KK01006AA	インシュレータ INSULATOR	1		
2	KW34042AA	インシュレータ ガスケット GASKET, INSULATOR	1		
3	KW39050CA	キャブレタ ガスケット GASKET, CARBURETOR	1		
4	FR64960A	スクリュ SCREW&WASHER	2		
5	KK22064AA	キャブレタ(D) OARBURETOR(D)	1		
6	KK22016AA002	ポンプボディ BODY, PUMP	1		
7	KK21009AA002	スクリーン SOREEN	1		
8	KK22007AA003	ニードルバルブ VALVE, NEEDLE	1		
9	KK23002AA005	スプリング SPRING	1		
10	KK22007AA005	スクリュ SCREW	1		
11	FR66652XX027	ピン PIN	1		
12	FR66652XX029	レバー LEVER	1		

キャブレタシステム

5. CARBURETOR SYSTEM

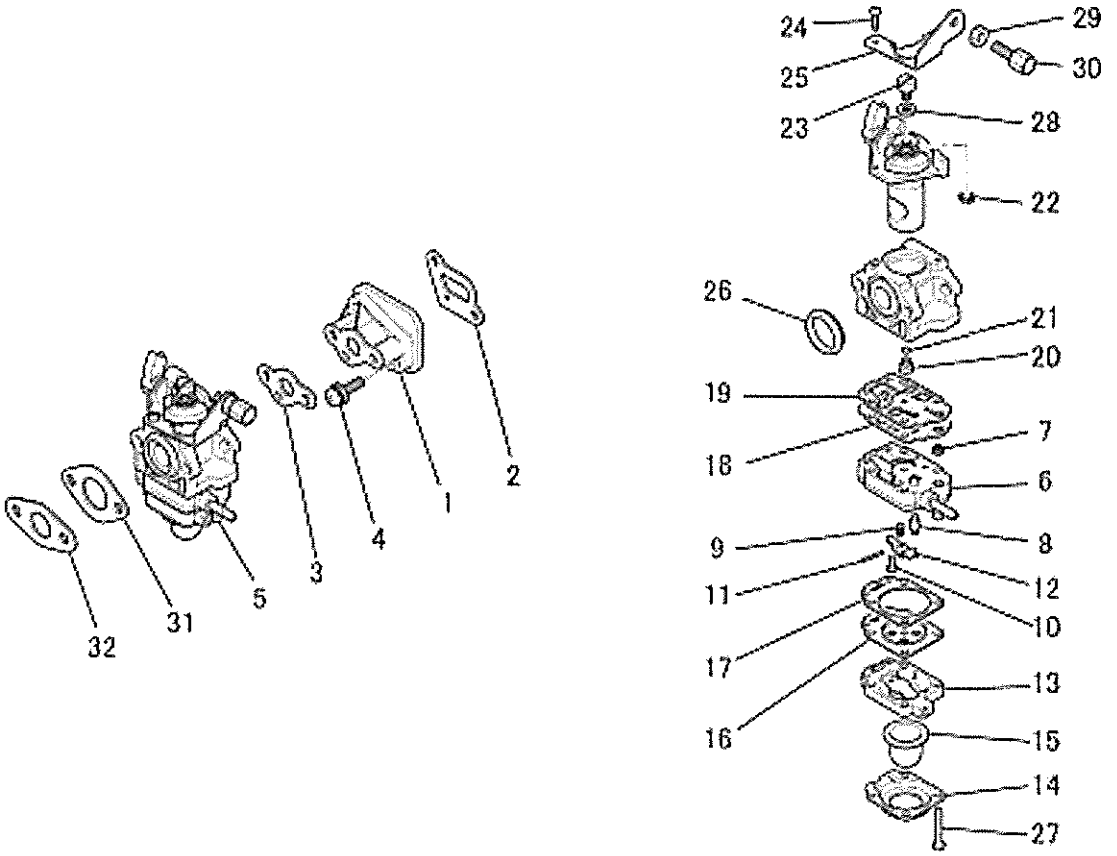

見出番号 No.	部品番号 Parts No.	部品名称 Parts Name	個数 No. Req'd	備考 Remarks	Serial No. (From～To) Serial No. (From～To)
13	KK22007AA006	ボディ BODY	1		
14	KK22007AA007	カバー COVER	1		
15	KK21017AA013	キャップ CAP	1		
16	KK21028AA006	ダイアフラム DIAPHRAGM	1		
17	KK22007AA012	ガスケット GASKET	1		
13	KK21017AA005	ダイアフラム DIAPHRAGM	1		
19	KK21023AA009	ガスケット GASKET	1		
20	KK21030AA010	メインジェット JET, MAIN	1		
21	KK21017AA002	オーリング O-RING	1		
22	FR66652XX032	クリップ CLIP	1		
23	KK21024AA022	ワイヤホルダ HOLDER, WIRE	1		
24	KK21017AA021	スクリュ SCREW	2		

キャブレタシステム

5. CARBURETOR SYSTEM

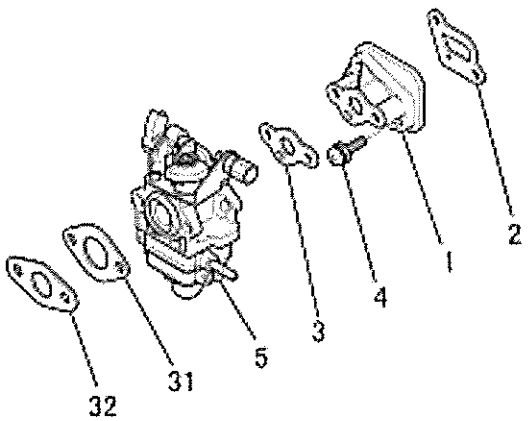

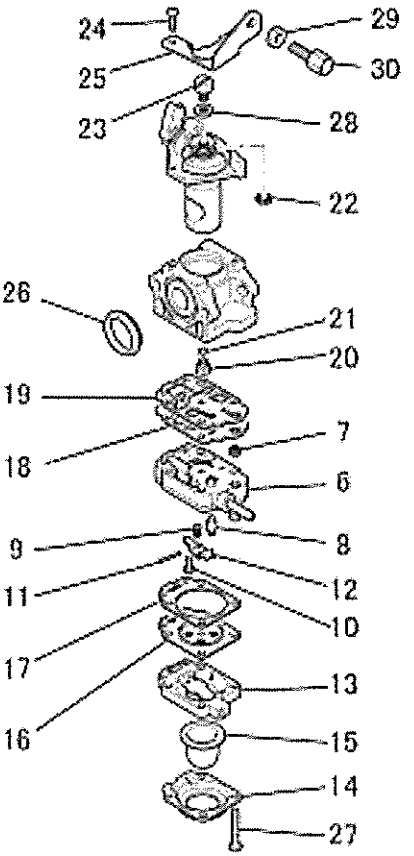

見出番号 No.	部品番号 Parts No.	部品名称 Parts Name	個数 No. Req'd	備考 Remarks	Serial No. (From～To) Serial No. (From～To)
25	KK22023AA014	ブラケット BRACKET	1		
26	KK21024AA014	パッキング PACKING	1		
27	KK22007AA019	スクリュ SCREW	4		
28	KK22004EA024	ワッシヤ WASHER	1		
29	KK21017AA027	ナット NUT	1		
30	KK22008AA016	アジヤストスクリュ SCREW, ADJUST	1		
31	KK90029AA	プレート PLATE	1		
32	FR66672	ガスケット GASKET	1		

エアクリーナシステム

6. AIR CLEANER SYSTEM

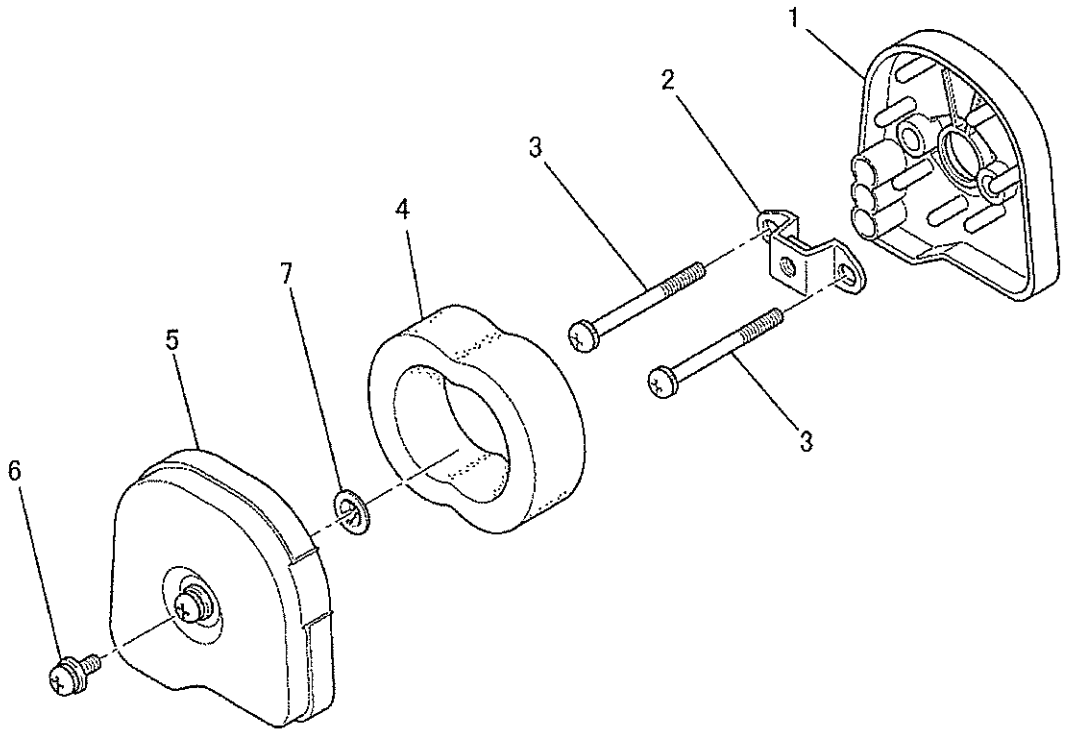

見出番号 No.	部品番号 Parts No.	部品名称 Parts Name	個数 No. Req'd	備考 Remarks	Serial No. (From～To) Serial No. (From～To)
1	KA10038AA	クリーナケース CASE, CLEANER	1		
2	KA90064AA	ブラケット BRACKET	1		
3	H081D05X050	スクリュ SCREW&WASHER	2		
4	KA40045AA	クリーナエレメント ELEMENT, CLEANER	1		
5	KA02021BA	クリーナカバー COVER, CLEANER	1		
6	H071D05X012K	スクリュ SCREW&WASHER	1		
7	N611K05	ナット NUT	1		

マフラシステム

7. MUFFLER SYSTEM

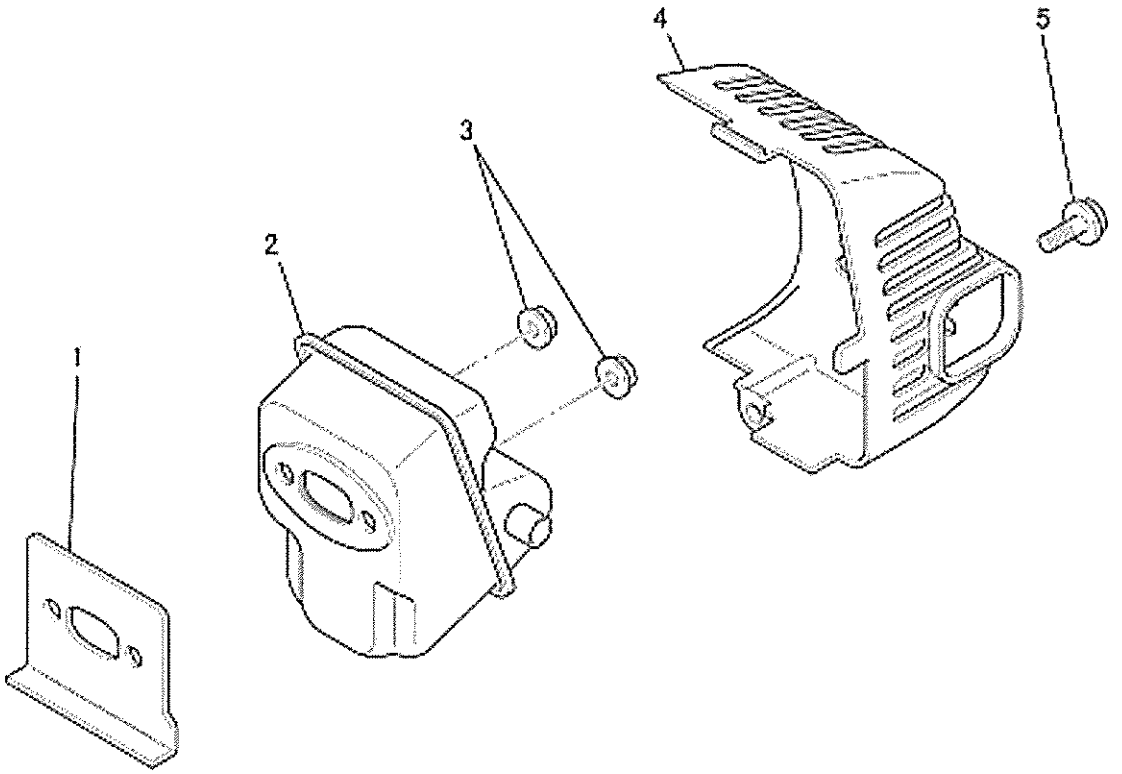

見出番号 No.	部品番号 Parts No.	部品名称 Parts Name	個 数 No. Req'd	備 考 Remarks	Serial No. (From～To) Serial No. (From～To)
1	KM70035AA	ﾏﾌﾗ ｶﾞｽｹｯﾄ GASKET, MUFFLER	1		
2	KM01071AA	ﾏﾌﾗ MUFFLER	1		
3	FR67566	ﾌﾗﾝｼﾞﾅｯﾄ NUT, FLANGE	2		
4	KM21026AA	ﾏﾌﾗｶﾊﾞｰ COVER, MUFFLER	1		
5	KU12018BA	ｽｸﾘｭ SCREW&WASHER	1		

クランクシャフト&ピストンシステム

3. CRANKSHAFT & PISTON SYSTEM

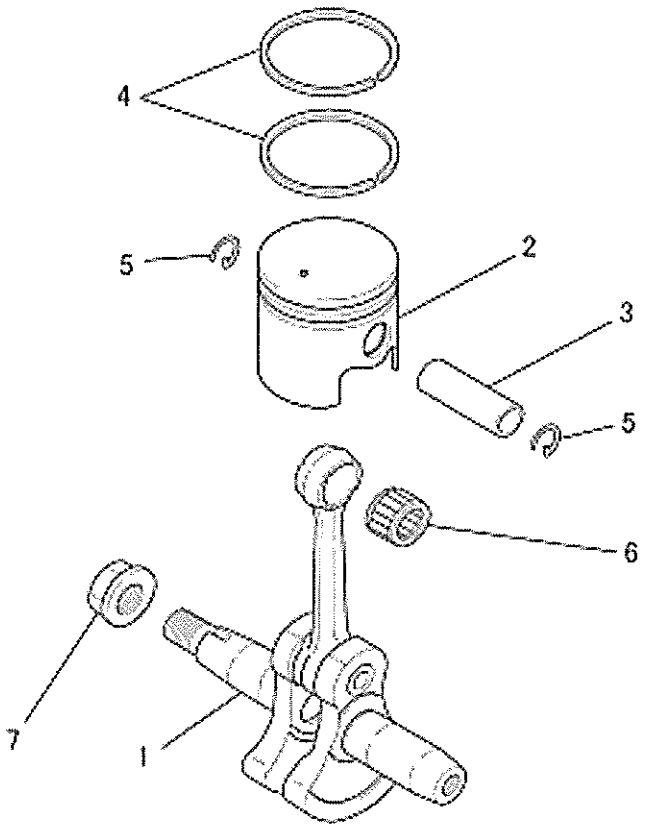

見出番号 No.	部品番号 Parts No.	部品名称 Parts Name	個数 No. Req'd	備考 Remarks	Serial No. (From～To) Serial No. (From～To)
1	KD01019AA	クランクシャフトアセンブリ CRANKSHAFT ASSY	1		
2	KP13020AA	ピストン PISTON	1		
3	KP51007AA	ピストンピン PIN, PISTON	1		
4	KP22001AA	トップリング RING, TOP	2		
5	FR67131	ピストンピンクリップ CLIP, PISTON PIN	2		
6	FR67153	ニードルベアリング BEARING, NEEDLE	1		
7	ZZ70028C	コニカルスプリングナット NUT, CONICAL SPG	1		

リコイルスタータシステム

9. RECOIL STARTER SYSTEM

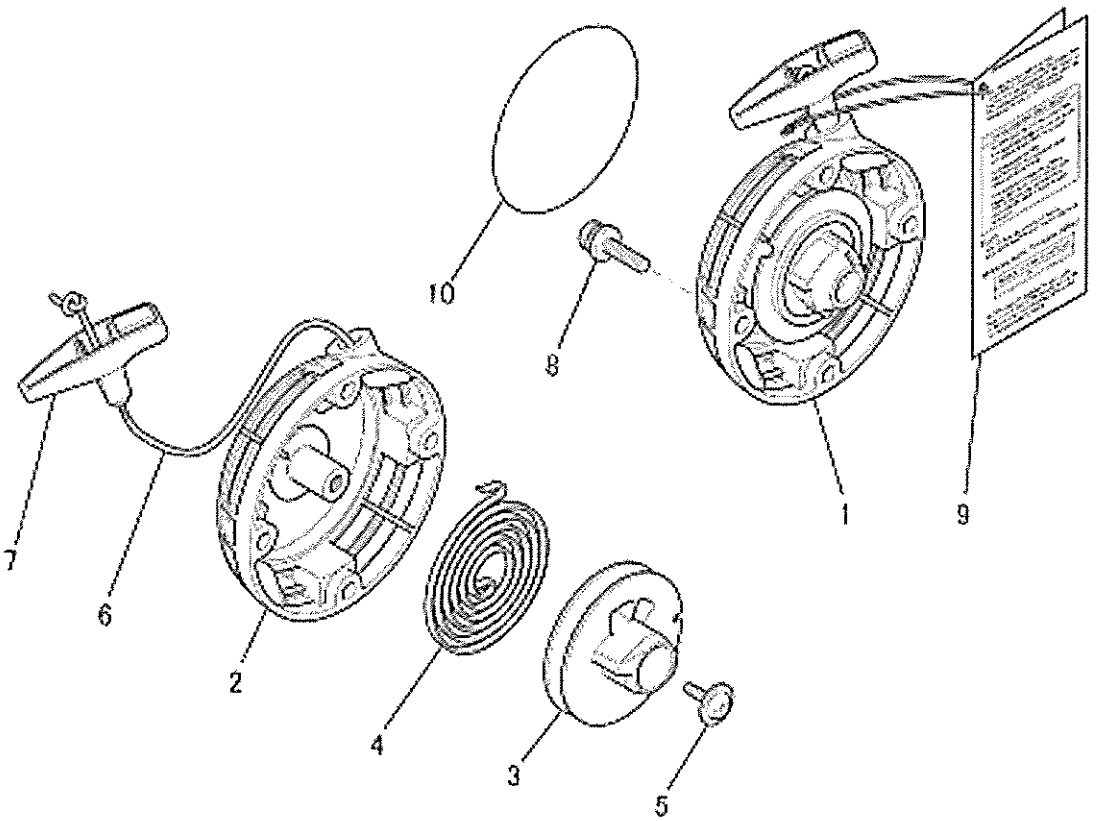

見出番号 No.	部品番号 Parts No.	部品名称 Parts Name	個数 No. Req'd	備考 Remarks	Serial No. (From～To) Serial No. (From～To)
1	KS20108AA	リコイルスタータ RECOIL STARTER	1		
2	KS2C1C8AACC1	スタータケース CASE, STARTER	1		
3	KS201C3AA0C2	リール REEL	1		
4	FR67166XX003	スプリング SPRING	1		
5	KS20055AA004	スクリュ SOREW	1		
6	KS20108AA006	スタータロープ RCPE, STARTER	1		
7	KS20C88AAC12	ノブ KNOB	1		
8	KU12C43AA	スクリュ SOREW&WASHER	4		
9	KW56213AA	コーションラベル LABEL, CAUTION	1		
10	KW52249AA	ネームラベル LABEL, NAME	1		

フューエルタンクシステム

10. FUEL TANK SYSTEM

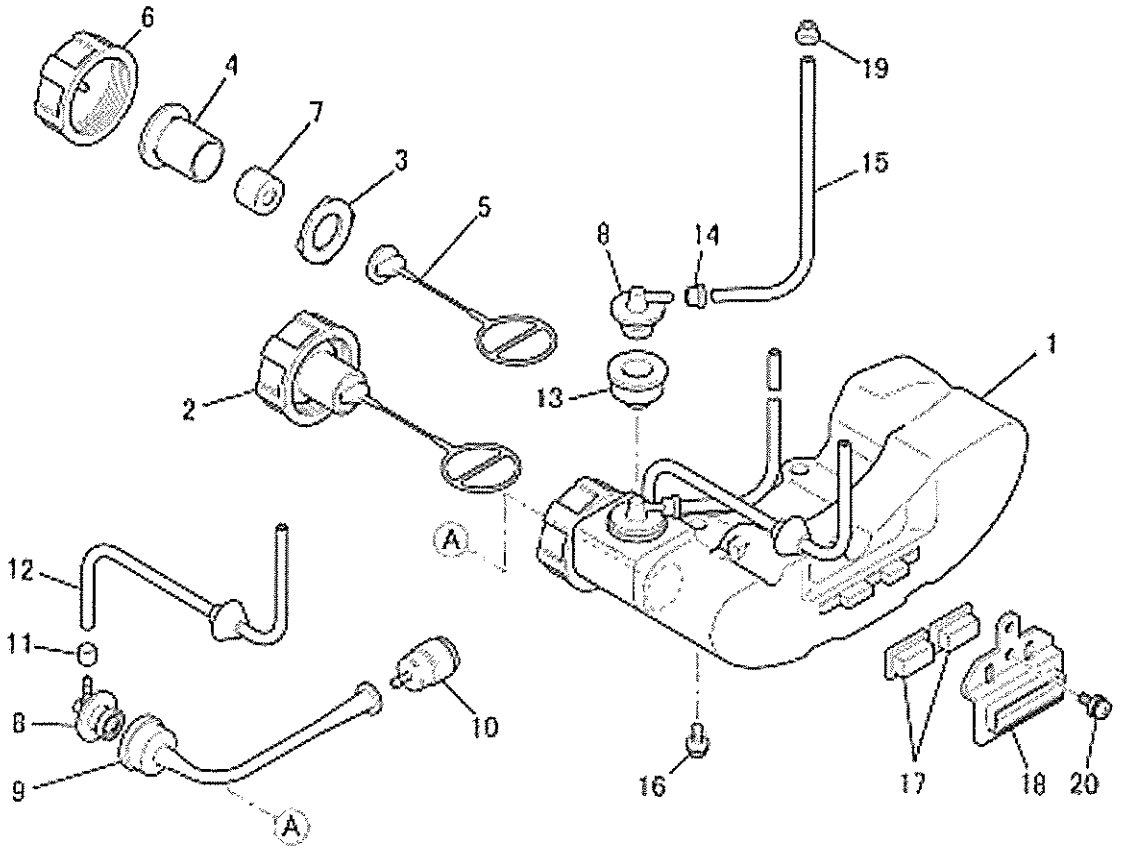

見出番号 No.	部品番号 Parts No.	部品名称 Parts Name	個数 No. Req'd	備考 Remarks	Serial No. (From～To) Serial No. (From～To)
1	KF01065DB	フューエルタンク アセンブリ FUEL TANK ASSY	1		
2	KF05023BA	タンクキャップ アセンブリ TANK CAP ASSY	1		
3	KF90155AA	パッキング PACKING	1		
4	KF09038AA	ブリーザバルブ アセンブリ BREATHER VALVE ASSY	1		
5	KF90062AB	ホルダ HOLDER	1		
6	KF21012AA	フューエルタンクキャップ CAP, FUEL TANK	1		
7	KF90154AA	スポンジ SPONGE	1		
8	FR66754	ジョイント JOINT	2		
9	KF700010A	サクションホース HOSE, SUCTION	1		
10	KF40004AA	フューエルフィルタ FILTER, FUEL	1		
11	KF01063AA006	ブシュ BUSH	1		
12	FR67142XX004	フューエルホース HOSE, FUEL	1		

フューエルタンクシステム

10. FUEL TANK SYSTEM

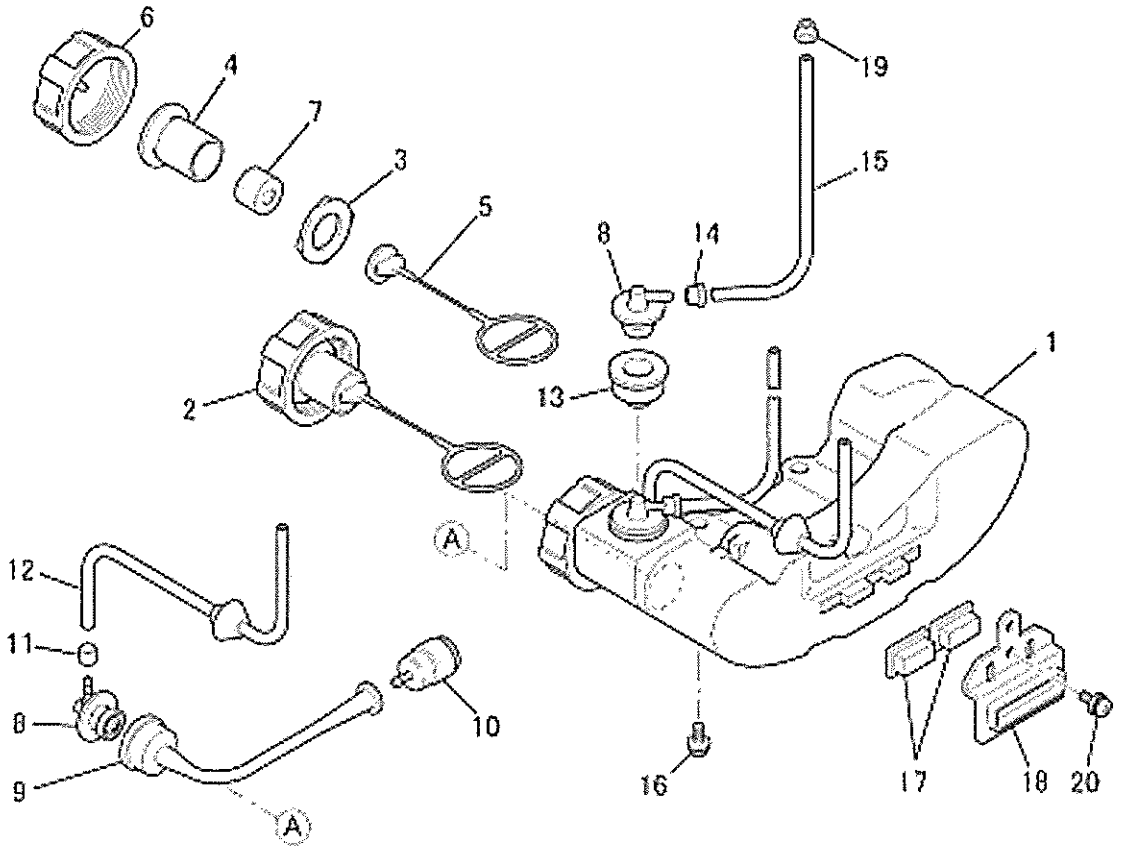

見出番号 No.	部品番号 Parts No.	部品名称 Parts Name	個数 No. Req'd	備考 Remarks	Serial No. (From～To) Serial No. (From～To)
13	KF90104AA	ﾌﾟﾗｸﾞ PLUG	1		
14	FR64572	ｸﾘｯﾌﾟ CLIP	1		
15	KF70031GA	ﾌｭｰｴﾙﾁｭｰﾌﾞ TUBE, FUEL	1		
16	KU12008AA	ﾀｯﾋﾟﾝｸﾞｽｸﾘｭ TAP-SCREW	2		
17	KF80002AA	ﾊﾟｯﾄﾞ PAD	2		
1S	KF50016AA	ﾀﾝｸﾌﾞﾗｹｯﾄ BRACKET, TANK	1		
19	FR64572	ｸﾘｯﾌﾟ CLIP	1		
20	H071D05X016K	ｽｸﾘｭ SCREW&WASHER	1		

ツールセット

12. TOOL SET

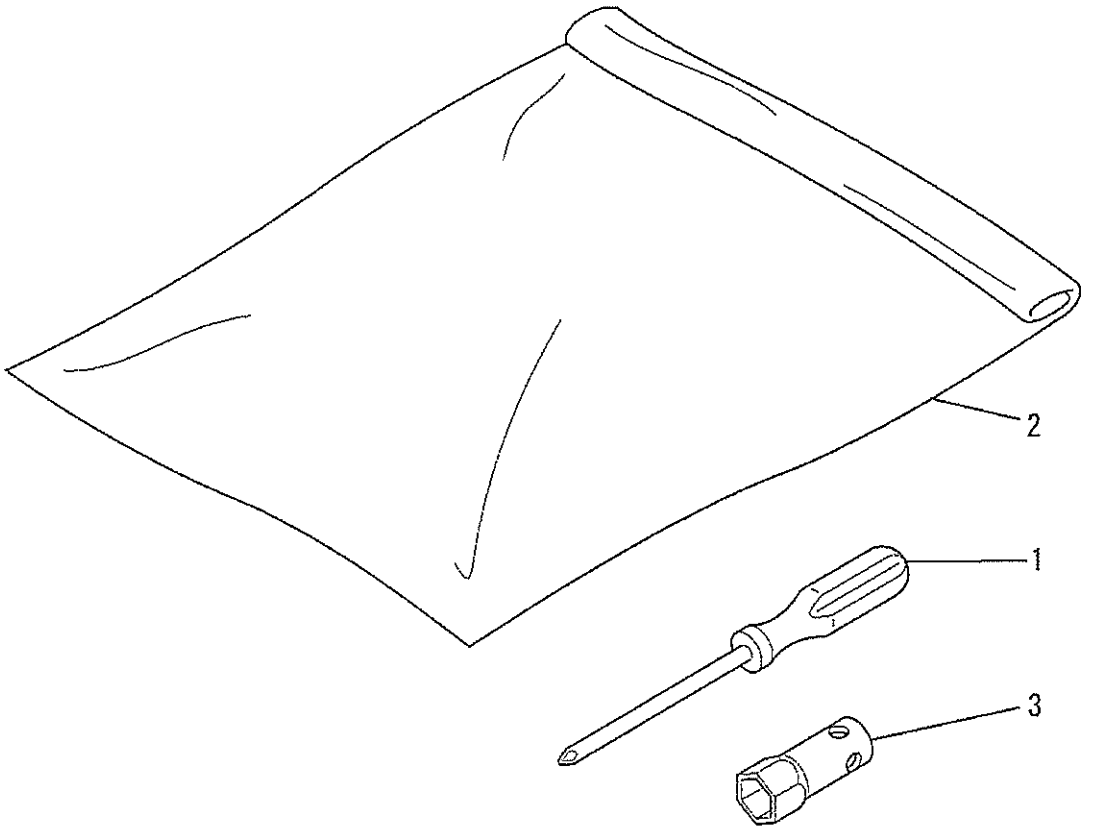

見出番号 No.	部品番号 Parts No.	部品名称 Parts Name	個数 No. Req'd	備考 Remarks	Serial No. (From～To) Serial No. (From～To)
1	KN13001AA	ｽｸﾘｭﾄﾞﾗｲﾊﾞ DRIVER, SCREW	1		
2	FA21533D	ﾂｰﾙﾊﾞｯｸ BAG, TOOL	1		
3	FR53718A	ｿｹｯﾄﾚﾝﾁ WRENCH, SOCKET	1		